МІНІСТЕРСТВО ОСВІТИ І НАУКИ УКРАЇНИ
НАЦІОНАЛЬНИЙ УНІВЕРСИТЕТ КОРАБЛЕБУДУВАННЯ
ІМЕНІ АДМІРАЛА МАКАРОВА

ОСВІТНЬО-ПРОФЕСІЙНА ПРОГРАМА

«Олімпійський та професійний спорт»
другого (магістерського) рівня вищої освіти
за спеціальністю А7 Фізична культура і спорт
галузі знань А Освіта
Кваліфікація: магістр фізичної культури і спорту за освітньою програмою «Олімпійський та професійний спорт»



ЗАТВЕРДЖЕНО ВЧЕНОЮ РАДОЮ
Голова вченої ради
_____ / Олександр ДУБОВИЙ
(протокол № 2 від "28" лютого 2025 р.)



Освітня програма вводиться в дію з
01.09.2025 р.
Ректор _____ / Євген ТРУШЛЯКОВ
(наказ № 94 від "6" березня 2025 р.)

Миколаїв 2025

ЛИСТ ПОГОДЖЕННЯ

освітньо-професійної програми

«ОЛІМПІЙСЬКИЙ ТА ПРОФЕСІЙНИЙ СПОРТ»

Проєкт Освітньо-професійної програми «*ОЛІМПІЙСЬКИЙ ТА ПРОФЕСІЙНИЙ СПОРТ*» розглянуто на засіданні кафедри *Теоретичних основ олімпійського та професійного спорту*

Протокол № 7 від «13» лютого 2025 р.

Завідувач кафедри Віктор ДЕРКАЧ

Проєкт Освітньо-професійної програми «*ОЛІМПІЙСЬКИЙ ТА ПРОФЕСІЙНИЙ СПОРТ*» розглянуто Науково-методичною радою *Навчально-наукового гуманітарного інституту*

Протокол №7 від «14» лютого 2025 р.

Голова Олег БОБІНА

Проєкт Освітньо-професійної програми «*ОЛІМПІЙСЬКИЙ ТА ПРОФЕСІЙНИЙ СПОРТ*» погоджено з навчальним відділом

Начальник відділу Андрій ЛАБАРТКАВА

Проєкт Освітньо-професійної програми «*ОЛІМПІЙСЬКИЙ ТА ПРОФЕСІЙНИЙ СПОРТ*» розглянуто Навчально-методичною радою НУК

Протокол №2 від «26» лютого 2025 р.

Голова НМР НУК Сергій СЛОБОДЯН

Освітньо-професійна програма «*ОЛІМПІЙСЬКИЙ ТА ПРОФЕСІЙНИЙ СПОРТ*» зареєстрована в Єдиній державній базі з питань освіти ID програми 71281

Начальник відділу ННЦЦК Валерій КОМИШНИК

ПЕРЕДМОВА

Освітньо-професійна програма розроблена на підставі Стандарту вищої освіти: другий (магістерський) рівень вищої освіти, галузь знань 01 Освіта/Педагогіка, спеціальність 017 Фізична культура і спорт (Затверджено та введено в дію наказом Міністерства освіти і науки України від 11 травня 2021 р. № 516); Постанови Кабінету міністрів України від 30 серпня 2024 р. № 1021 «Про внесення змін до переліку галузей знань і спеціальностей, за якими здійснюється підготовка здобувачів вищої та фахової передвищої освіти».

Розроблено робочою групою у складі:

1. Гарант освітньої програми
Деркач Віктор Миколайович – кандидат наук з фізичного виховання і спорту, доцент, завідувач кафедри теоретичних основ олімпійського та професійного спорту, Заслужений тренер України

2. Кувалдіна Ольга Вікторівна – кандидат наук з фізичного виховання і спорту, доцент кафедри теоретичних основ олімпійського та професійного спорту

3. Бірюк Світлана Валеріївна – кандидат наук з фізичного виховання і спорту, доцент кафедри теоретичних основ олімпійського та професійного спорту

4. Суслова Олена – в. о. директора Миколаївської обласної школи вищої спортивної майстерності

5. Грицак М. С. – здобувач вищої освіти за освітньою програмою «Олімпійський та професійний спорт»

Рецензії-відгуки зовнішніх стейкхолдерів:
1. Тодорова Валентина – доктор наук з фізичного виховання і спорту, професор кафедри гімнастики та фізкультурно-спортивних технологій Південноукраїнського національного педагогічного університету імені К. Д. Ушинського
2. Tadeusz Pokusa – PhD, professor, Prorektor ds. jakości kształcenia Academy of Applied Sciences - Higher School of Management and Administration in Opole
3. Глухов Іван – доктор наук з фізичного виховання та спорту, професор, декан факультету фізичного виховання та спорту Херсонського державного університету

Освітня програма запроваджена з 2025 року.

Термін перегляду освітньої програми 1 раз на 1 рік.

ЗМІСТ

1. Профіль освітньої програми 5
2. Перелік компонент освітньо-професійної програми та їхня логічна послідовність 14
3. Форма випускної атестації здобувачів вищої освіти 16
4. Матриця відповідності програмних компетентностей компонентам освітньої програми 16
5. Матриця забезпечення програмних результатів навчання відповідними компонентами освітньої програми 17

1. Профіль освітньої програми зі спеціальності А7 Фізична культура і спорт

1 – Загальна інформація	
Повна назва закладу вищої освіти та структурного підрозділу	Національний університет кораблебудування імені адмірала Макарова, м. Миколаїв, проспект Героїв України, 9, 54007. Кафедра теоретичних основ олімпійського та професійного спорту
Ступінь вищої освіти	Магістр
Галузь знань	А Освіта
Спеціальність	А7 Фізична культура і спорт
Офіційна назва освітньої програми	Олімпійський та професійний спорт Olympic and professional sports
Форми навчання	Денна та заочна
Освітня кваліфікація	Магістр фізичної культури і спорту за освітньою програмою «Олімпійський та професійний спорт»
Кваліфікація в дипломі	Ступінь вищої освіти – Магістр Спеціальність – А7 Фізична культура і спорт Освітня програма – Олімпійський та професійний спорт
Тип диплома та обсяг освітньої програми	Диплом магістра, одиничний, 90 кредитів ЄКТС, термін навчання – 1 рік 4 місяці
Наявність акредитації	Національне агентство забезпечення якості вищої освіти. Україна. Сертифікат про умовну (відкладену) акредитацію Освітньої програми № 9398. Строк дії сертифіката про акредитацію освітньої програми 26.11.2025 р. Термін подання програми на акредитацію – 2025 р.
Цикл/рівень	НРК України – 7 рівень, FQ-EHEA – другий цикл, EQF LLL – 7 рівень.
Передумови	Наявність ступенів вищої освіти бакалавра, магістра, ОКР «Спеціаліст». Вимоги до результатів навчання осіб, які можуть розпочати навчання за ОПП, визначаються у програмі вступних випробувань з урахуванням вимог до результатів навчання, встановлених Стандартом вищої освіти для першого (бакалаврського) рівня вищої освіти за спеціальністю 017 Фізична культура і спорт.
Мова(и) викладання	Українська мова. Окремі дисципліни викладаються англійською мовою.
Термін дії освітньої програми	До 2026 р.
Інтернет-адреса постійного розміщення опису освітньої програми	https://nuos.edu.ua/studentu/polozhennya-nuk/opis-opp/opp-olimpijskij-ta-profesijnij-sport-magistr/
2 – Мета освітньої програми	
Забезпечення якісної та доступної освіти, що базується на сучасних наукових і освітніх технологіях, впровадження знань та інноваційних розробок для підготовки конкурентоспроможних, креативних і толерантних фахівців у різних сферах життя (промисловість, наука, соціогуманітарна сфера, економіка), покликаних відтворювати	

інтелектуальний потенціал суспільства; розвивати лідерський потенціал, творчі здібності, спортивні таланти здобувачів вищої освіти. Основними цілями навчання за ОПП «Олімпійський та професійний спорт» є підготовка фахівців, здатних розв'язувати задачі і практичні проблеми інноваційного та/або наукового характеру у сфері фізичної культури зокрема олімпійського та професійного спорту.	
3 – Характеристика освітньої програми	
Предметна область (галузь знань, спеціальність, спеціалізація (за наявності))	Галузь знань: А Освіта. Спеціальність: А7 Фізична культура і спорт.
Орієнтація освітньої програми	Освітньо-професійна
Основний фокус освітньої програми та спеціалізації	Підготувати фахівця до роботи в галузі освіти й насамперед для сфер фізичної культури, а також олімпійського та професійного спорту; сформувати професійні якості магістра; поглибити знання ідей, концепцій, теорій новітніх досліджень, скерованих на аудит та модернізацію сфери олімпійського та професійного спорту, вдосконалити вміння та навички щодо організації та проведення науково-дослідної роботи з використанням сучасних методів дослідження в галузі фізичної культури та олімпійського і професійного спорту. Програма уможливлює набуття професійних компетентностей у реальному середовищі майбутньої професійної діяльності шляхом його моделювання, а також є освітньою платформою для визначення ефективності застосування комплексу педагогічних та спеціальних технологій тренувань з обраного виду спорту. *Ключові слова*: заклад вищої освіти, олімпійський та професійний спорт, фізична культура, дослідницька діяльність, методика навчання, методика спортивного тренування; методика фізичного виховання.
Особливості програми	Практичне професійне спрямування дисциплін та проведення занять і досліджень на базі спортивних установ з обраних видів спорту, що значною мірою уможливлює працевлаштування випускників, а також їхню кар'єру. Формування у здобувачів вищої освіти компетентностей, пов'язаних зі здатностями до викладацької, тренерської, дослідницької, комунікативної, творчої, креативної та інноваційної діяльності, а також професійних компетентностей фахівця з олімпійського та професійного спорту. Освітньо-професійна програма дає можливість здобути ґрунтовну фахову освіту, що досягається зокрема шляхом залучення до підготовки фахівців провідних тренерів, а також через кооперацію з потенційними роботодавцями задля постійного корегування векторів навчання та їхнього увідповіднення до запитів ринку праці Південного регіону України. Програма також відповідає низці положень і рекомендацій Міжнародної олімпійської академії (ІОА) та Європейських олімпійських академій (ЕОА) зокрема представлених у частині «Olympic education».

4 – Придатність випускників до працевлаштування та подальшого навчання		
Придатність до працевлаштування	Проєктна, тренувальна, організаційна, науково-дослідна, інноваційна, науково-педагогічна, сервісна, експертна та консультативна діяльність у сфері фізичної культури і спорту.	
	Код КП	**Професійна назва роботи**
	1143.4	Виконавчий директор федерації виду спорту; Президент федерації виду спорту; Державний тренер з виду спорту (збірної); Генеральний секретар федерації з виду спорту; Віце-президент федерації виду спорту
	1210.1	Керівник (директор, начальник) закладу спеціалізованої освіти; Директор навчального (навчально-тренувального) центру; Директор комплексу (оздоровчого, спортивного туристського); Директор (інший керівник) підприємства, закладу, організації фізкультурно-спортивної спрямованості; Голова клубу (спортивного) Голова товариства
	1229.6	Головний тренер команди (збірної, клубної); Начальник клубу (аероклубу, службового собаківництва, спортивно-технічного, стрілецько-спортивного); Начальник (завідувач) тренажерного комплексу (залу); Завідувач бази спортивної; Керівник фізичного виховання; Завідувач спортивної споруди; Начальник команди з виду спорту (збірної, клубної) Начальник табору туристського Керівник фізичного виховання Завідувач закладу клубного типу Начальник бази туристської Керівник самодіяльного об'єднання (клубу за інтересами)
	1229.7	Завідувач майданчика (астрономічного, інструментального, спортивного та ін.) Завідувач лабораторії Начальник (завідувач) кабінету (лінгафонного, проектного та ін.)
	1492	Менеджер (управитель) спортивної діяльності
	2310.2	Викладач закладу вищої освіти
	2351.2	Методист з фізичної культури
	2359.2	Керівник секції спортивного напряму Інструктор навчально-тренувального центру Педагог-організатор
Подальше навчання	Право продовжити здобуття освіти на третьому (освітньо-науковому) рівні вищої освіти та набувати додаткові кваліфікації у системі освіти дорослих.	

5 – Викладання та оцінювання	
Викладання та навчання	Використовується студентоцентроване та проблемно-орієнтоване навчання, навчання через педагогічну практику, навчально-тренувальний процес та самонавчання, навчання на основі досліджень із набуттям компетентностей, достатніх для продукування нових ідей, розв'язання комплексних проблем у професійній галузі. Практикується проведення лекційних, лабораторних, практичних занять, тренінгів; організація майстер-класів, круглих столів, науково-методичних конференцій; залучення та підготовка студентів до участі у змаганнях та олімпіадах. Передбачена самостійна робота на основі підручників та конспектів, консультації з викладачем, електронне навчання за окремими освітніми компонентами, індивідуальні заняття, групова проєктна робота. Під час останнього року навчання 90% часу відводиться на практику та виконання кваліфікаційної роботи
Оцінювання	Оцінювання навчальних досягнень магістрантів здійснюється за системою ECTS та національною шкалою оцінювання. Види контролю: поточний, поточний модульний, семестровий. Поточний контроль здійснюється протягом семестру під час проведення лекційних, практичних, лабораторних, семінарських занять і оцінюється сумою набраних балів. Поточний модульний контроль проводиться з урахуванням даних поточного контролю за відповідний змістовний модуль і має на меті оцінку результатів знань студента після вивчення матеріалу з логічно завершеної частини дисципліни – змістового модуля; Семестровий контроль проводиться у формі іспиту або заліку із конкретної дисципліни в обсязі навчального матеріалу, що визначений її робочою програмою навчальної дисципліни й в терміни, що встановлені навчальним планом. Оцінювання практик і кваліфікаційна атестація – атестаційний екзамен та кваліфікаційна робота магістра.
6 – Програмні компетентності	
Інтегральна компетентність (ІК)	Здатність розв'язувати задачі дослідницького та/або інноваційного характеру у сфері фізичної культури і спорту.
Загальні компетентності (ЗК)	ЗК 1. Здатність діяти соціально відповідально та свідомо. ЗК 2. Здатність до пошуку, оброблення та аналізу інформації з різних джерел. ЗК 3. Здатність до адаптації та дії в новій ситуації. ЗК 4. Здатність виявляти, ставити та вирішувати проблеми. ЗК 5. Здатність генерувати нові ідеї (креативність). ЗК 6. Здатність розробляти проєкти та управляти ними. ЗК 7. Здатність мотивувати людей та рухатися до спільної мети. ЗК 8. Здатність працювати в міжнародному контексті.
Спеціальні (фахові, предметні) компетентності (СК)	СК 1. Здатність до критичного осмислення проблем у сфері фізичної культури і спорту, оригінального мислення та проведення досліджень. СК 2. Здатність розробляти та реалізовувати інноваційні проєкти у сфері фізичної культури і спорту. СК 3. Здатність здійснювати науково-педагогічну діяльність у закладах вищої освіти.

	СК 4. Здатність управляти робочими або навчальними процесами у сфері фізичної культури та спорту, які є складними, непередбачуваними та потребують нових стратегічних підходів. СК 5. Здатність розв'язувати проблеми у сфері фізичної культури та спорту у нових або незнайомих середовищах за наявності неповної або обмеженої інформації з урахуванням аспектів соціальної та етичної відповідальності. СК 6. Здатність до самоосвіти, самовдосконалення та саморефлексії для успішної професіоналізації у сфері фізичної культури і спорту. СК 7. Здатність планувати, організовувати та здійснювати самостійні наукові дослідження з проблем фізичної культури і спорту. СК 8. Здатність впроваджувати у практичну діяльність результати наукових досліджень, спрямованих на вирішення прикладних завдань у сфері фізичної культури і спорту. СК 9. Усвідомлювати принципи професійної та академічної етики і необхідність їх дотримання. СК 10. Здатність до застосування поглиблених знань з історії олімпійського та професійного спорту при вирішенні теоретичних і практичних проблем у професійній та науковій діяльності. СК 11. Здатність демонструвати та застосовувати знання і практичні навички інноваційної підготовки спортсменів у професійному та олімпійському спорті з позицій різних сучасних концепцій. СК 12. Здатність до системного розуміння концепцій, принципів функціонування тренерської діяльності у спорті вищих досягнень, сучасних систем підготовки спортсменів, методів і технологій у процесі спортивного тренування у олімпійському та професійному спорті.
7 – Програмні результати навчання	
	ПРН 1. Аналізувати особливості, протиріччя та перспективи розвитку сучасної сфери фізичної культури і спорту, критично осмислювати проблеми у галузі та на межі галузей знань.
	ПРН 2. Приймати ефективні рішення щодо вирішення проблем у сфері фізичної культури та спорту, генерувати та порівнювати альтернативи, оцінювати ризики та ресурсні потреби.
	ПРН 3. Вільно обговорювати результати професійної діяльності, досліджень та інноваційних проєктів у сфері фізичної культури та спорту державною та іноземною мовами усно і письмово.
	ПРН 4. Зрозуміло і недвозначно доносити власні знання, висновки та аргументацію з питань фізичної культури та спорту до фахівців і нефахівців, зокрема до осіб, які навчаються.
	ПРН 5. Розробляти і викладати спеціалізовані навчальні дисципліни у закладах вищої освіти.
	ПРН 6. Відшуковувати необхідну інформацію у науковій літературі, базах даних, інших джерелах, аналізувати та оцінювати цю інформацію.
	ПРН 7. Застосовувати сучасні цифрові технології та спеціалізоване програмне забезпечення, методи статистичного

	аналізу даних для розв’язання складних задач фізичної культури та спорту.
	ПРН 8. Організовувати ефективну роботу колективу, спрямовану на досягнення визначених цілей з урахуванням економічних, правових та етичних аспектів.
	ПРН 9. Розробляти та реалізовувати наукові і прикладні проєкти, спрямовані на розв’язання проблем інноваційного характеру у сфері фізичної культури і спорту, а також дотичні до неї міждисциплінарні проєкти.
	ПРН 10. Застосовувати поглиблені знання з історії олімпійського та професійного спорту при вирішенні теоретичних і практичних проблем у професійній та науковій діяльності.
	ПРН 11. Володіти інноваційними технологіями в галузі олімпійського та професійного спорту, використовувати їх у професійній діяльності; розробляти інноваційні програми спортивної та спортивно-оздоровчої діяльності; використовувати освітні, спортивні, оздоровчі технології з урахуванням сучасного рівня розвитку галузі спорту.
	ПРН 12. Розуміти концепції, принципи функціонування тренерської діяльності у спорті вищих досягнень, сучасних систем підготовки спортсменів, методів і технологій у процесі спортивного тренування у олімпійському та професійному спорті.
8 – Ресурсне забезпечення реалізації програми	
Кадрове забезпечення	Кадрове забезпечення освітньої програми складається з професорсько-викладацького складу кафедр теоретичних основ олімпійського та професійного спорту навчально-наукового гуманітарного інституту. До викладання окремих дисциплін відповідно до їх компетенції та досвіду залучений професорсько-викладацький склад кафедри мовної підготовки Філологічного факультету, кафедри інформаційних управляючих систем та технологій Навчально-наукового інституту комп’ютерних наук та управляння проєктами. Практико-орієнтовний характер освітньої програми передбачає участь фахівців практиків, що відповідають напряму програми, що підсилює синергетичний зв'язок теоретичної та практичної підготовки. Гарант освітньої програми та викладацький склад, якій забезпечує її реалізацію, відповідає вимогам, визначеним Ліцензійними вимогами провадження освітньої діяльності закладів освіти.
Матеріально-технічне забезпечення	Матеріально-технічне забезпечення дозволяє провадити освітній процес протягом усього циклу підготовки за освітньою програмою. Забезпечення аудиторним фондом, комп'ютерними робочими місцями, лабораторіями, тренажерними залами, необхідними для виконання навчальних планів відповідає Ліцензійним умовам провадження освітньої діяльності щодо надання освітніх послуг у сфері вищої освіти і є достатнім для забезпечення якості навчального процесу. Наявна вся необхідна соціально-побутова інфраструктура, кількість місць у гуртожитках відповідає вимогам.

	Для забезпечення підготовки фахівців за відповідною ОПП використовуються: фізкультурно-оздоровчий комплекс (1164,8 м^2), гімнастичний зал (140 м^2) із тренажерами та відповідним спортивним інвентарем, спеціалізовані аудиторії кафедри ТООПС (166,2 м^2) забезпечені спеціальним обладнанням. У науковій бібліотеці є доступ до Інтернету та локальної мережі як бібліотеки, так і університету в цілому. Студенти також мають можливість користуватися власними ПК із безплатним доступом до мережі Інтернет через бездротовий зв'язок (Wi-Fi).
Інформаційне та навчально-методичне забезпечення	Інформаційне та навчально-методичне забезпечення освітньої програми «Олімпійський та професійний спорт» відповідає Ліцензійним вимогам, має актуальний і змістовний контент. Офіційний вебсайт http://www.nuos.edu.ua містить інформацію про освітні програми, навчальну, наукову і виховну діяльність, структурні підрозділи, правила прийому, контакти. Всі зареєстровані в НУК користувачі мають необмежений доступ до мережі Інтернет. Наукова бібліотека НУК сьогодні – це понад 768845 примірників друкованих видань (400000 в активному використанні); понад 380000 примірників підручників; понад 94000 примірників наукової літератури; понад 500 примірників періодичних видань; щорічне поповнення фонду до 12000 примірників; понад 286000 відвідувань читачів; біля 570000 книговидач; понад 8000 читачів за єдиним читацьким квитком; понад 30000 читачів обслуговує бібліотека протягом року всіма структурними підрозділами. Площі, які займає бібліотека університету, кількість посадкових місць у читальних залах відповідають чинним нормам. У НУК працює видавництво, яке щорічно випускає більш ніж 130 найменувань друкарської продукції, що відповідає приблизно 600 облікових друкарських аркушів середнім тиражуванням 300 екземплярів. Здобувачі освіти та викладачі НУК мають можливість користуватися періодичними фаховими виданнями, які постійно надходять до бібліотеки університету, читальних залів та методичних кабінетів кафедр. Університет використовує у роботі дирекції автоматизовану систему управління «Деканат» – це програмно-технологічний комплекс управління навчальним процесом навчального закладу, призначений для організації роботи методистів та зменшення кількості документації на паперових носіях. АСУ «Деканат» має гнучку систему звітів, яка дозволяє користувачу самостійно створювати звіти за необхідними параметрами. Для друку академічних довідок на стандартних бланках, система автоматично виводить з навчального плану та індивідуальної таблиці успішності студента кількість годин та оцінки з кожної дисципліни за обраною шкалою оцінювання. Фахівці дирекції можуть переглянути повний перелік дисциплін та оцінки студента, побачити дисципліни за певний курс, семестр, або кількість лекцій, лабораторних, практичних, заліків та іспитів з однієї дисципліни. Розвинена функція пошуку дозволяє знайти особову картку студента в межах підрозділу, навіть за неповними даними про

	особу. Викладачі у своїй роботі використовують Веб-деканат. У системі є доступ до особистого розкладу, доступ до екзаменаційних відомостей. Всім студентам пропонується використовувати функціонал Веб-деканат студента. Електронний кабінет студента призначений: для реєстрації/авторизації студента в особистому кабінеті; форма запису студента на ДВВС; форма для перегляду успішності студента.
9 – Академічна мобільність	
Національна кредитна мобільність	Можливість переведення з / до іншого закладу вищої освіти України за спорідненою спеціальністю. Національна кредитна мобільність у межах договорів про встановлення науково-освітянських відносин для задоволення потреб розвитку освіти й науки, укладених між НУК та національними ЗВО. Допускаються індивідуальні угоди про академічну мобільність для навчання та проведення досліджень в університетах та наукових установах України. До керівництва науковою роботою здобувачів можуть бути залучені провідні фахівці університетів України на умовах індивідуальних договорів. Кредити, отримані в інших університетах України, можуть бути перезараховані відповідно до довідки про академічну мобільність.
Міжнародна кредитна мобільність	Угоди про міжнародну академічну мобільність, про подвійне дипломування та тривалі міжнародні проєкти розробляються.
Навчання іноземних здобувачів вищої освіти	Можливе після вивчення курсу української мови (відповідно до ліцензії Міністерства освіти і науки України).
10 – Форми атестації здобувачів вищої освіти	
Форми атестації здобувачів вищої освіти	Атестація здійснюється у формі атестаційного екзамену та публічного захисту кваліфікаційної роботи.
Вимоги до кваліфікаційної роботи	Кваліфікаційна робота має передбачати виконання дослідження або інноваційного проєкту, спрямованого на розв’язання актуальної задачі фізичної культури або спорту. Кваліфікаційна робота не повинна містити академічного плагіату, фабрикації та фальсифікації. Кваліфікаційна робота має бути оприлюднена на офіційному сайті закладу вищої освіти або його структурного підрозділу, або у репозиторії закладу вищої освіти.
Вимоги до атестаційного екзамену	Атестаційний екзамен передбачає оцінювання здобуття результатів навчання, визначених Стандартом вищої освіти та освітньою програмою.
11 – Вимоги до наявності системи внутрішнього забезпечення якості вищої освіти	
Наявність системи внутрішнього забезпечення якості вищої освіти	В університеті розроблена, впроваджена в дію та сертифікована система управління якістю, що базується на вимогах міжнародного стандарту серії ISO 9001:2015 та Національного стандарту ДСТУ ISO 9001:2015. Впроваджена система сертифікована з 2015 року компанією «Бюро Верітас Сертифікейшн Україна» і підлягає щорічному аудиту. Сферою сертифікації внутрішньої системи забезпечення якості є: надання вищої освіти на рівні кваліфікаційних вимог до підготовки молодших спеціалістів, молодших бакалаврів, бакалаврів, магістрів, докторів філософії, підготовка науково-педагогічного персоналу; проведення наукових досліджень та здійснення

	науково-технічних розробок, готових до подальшого впровадження та виробництва. Система забезпечення якості освітньої діяльності передбачає здійснення таких процедур і заходів: 1) визначення принципів та процедур забезпечення якості вищої освіти; 2) здійснення моніторингу та періодичного перегляду освітньої програми; 3) щорічне оцінювання здобувачів вищої освіти, науково-педагогічних і педагогічних працівників вищого навчального закладу та регулярне оприлюднення результатів таких оцінювань на офіційному веб-сайті вищого навчального закладу, на інформаційних стендах та в будь-який інший спосіб; 4) забезпечення підвищення кваліфікації педагогічних, наукових і науково-педагогічних працівників; 5) забезпечення наявності необхідних ресурсів для організації освітнього процесу, в тому числі самостійної роботи студентів, за освітньою програмою; 6) забезпечення наявності інформаційних систем для ефективного управління освітнім процесом; 7) забезпечення публічності інформації про освітню програму, ступені вищої освіти та кваліфікації; 8) забезпечення ефективної системи запобігання та виявлення академічного плагіату в наукових працях працівників вищих навчальних закладів і здобувачів вищої освіти; 9) інші процедури і заходи.

2. Перелік компонент освітньо-професійної програми та їхня логічна послідовність

2.1. Перелік компонент ОП

Код н/д	Компоненти освітньої програми (навчальні дисципліни, курсові роботи, практики)	Кількість кредитів	Форма підсумк. контролю
Обов'язкові компоненти ОП Цикл загальної підготовки			
ОК 1	Практикум з іншомовного спілкування	3	залік
ОК 2	Сучасні інформаційні технології обробки та аналізу статистичних даних	3	залік
ОК 3	Управління проєктами галузі фізичної культури та спорту	3	екзамен
ОК 4	Методика викладання фахових дисциплін у закладах вищої освіти	4	екзамен
Цикл професійної підготовки			
ОК 5	Олімпійська освіта	5	екзамен
ОК 6	Методологія та організація наукових досліджень у спорті	4	екзамен
ОК 7	Психологічний супровід спортивної діяльності	4	залік
ОК 8	Теорія і методика спорту вищих досягнень	6	екзамен
ОК 9	Інноваційні методики тренувань в олімпійському та професійному спорті	4	екзамен
ОК 10	Магістерська практика	10	залік
ОК 11	Атестаційний екзамен	3	екзамен
ОК 12	Кваліфікаційна робота	17	захист
Загальний обсяг обов'язкових компонент		**66**	
Вибіркові компоненти			
Загальної та професійної підготовки освітньої програми			
ВК 1	Вибірковий курс соціально-гуманітарного спрямування	4	залік
ВК 2	Вибірковий курс 1	5	залік
ВК 3	Вибірковий курс 2	5	залік
ВК 4	Вибірковий курс 3	5	залік
ВК 5	Вибірковий курс 4	5	залік
Загальний обсяг вибіркових компонент		**24**	
Загальний обсяг освітньо-професійної програми		**90 кредитів**	

Вибіркові компоненти програми обираються студентом згідно з Положенням про вибіркові дисципліни у Національному університеті кораблебудування імені адмірала Макарова.

* Згідно із Законом України "Про вищу освіту" студенти мають право на "вибір навчальних дисциплін у межах, передбачених відповідною освітньою програмою та робочим навчальним планом, в обсязі, що становить не менш як 25 відсотків загальної кількості кредитів ЄКТС, передбачених для даного рівня вищої освіти. При цьому здобувачі певного рівня вищої освіти мають право вибирати навчальні дисципліни, що пропонуються для інших рівнів вищої освіти, за погодженням з керівником відповідного факультету чи підрозділу".

2.2. Структурно-логічна схема освітньо-професійної програми Олімпійський та професійний спорт

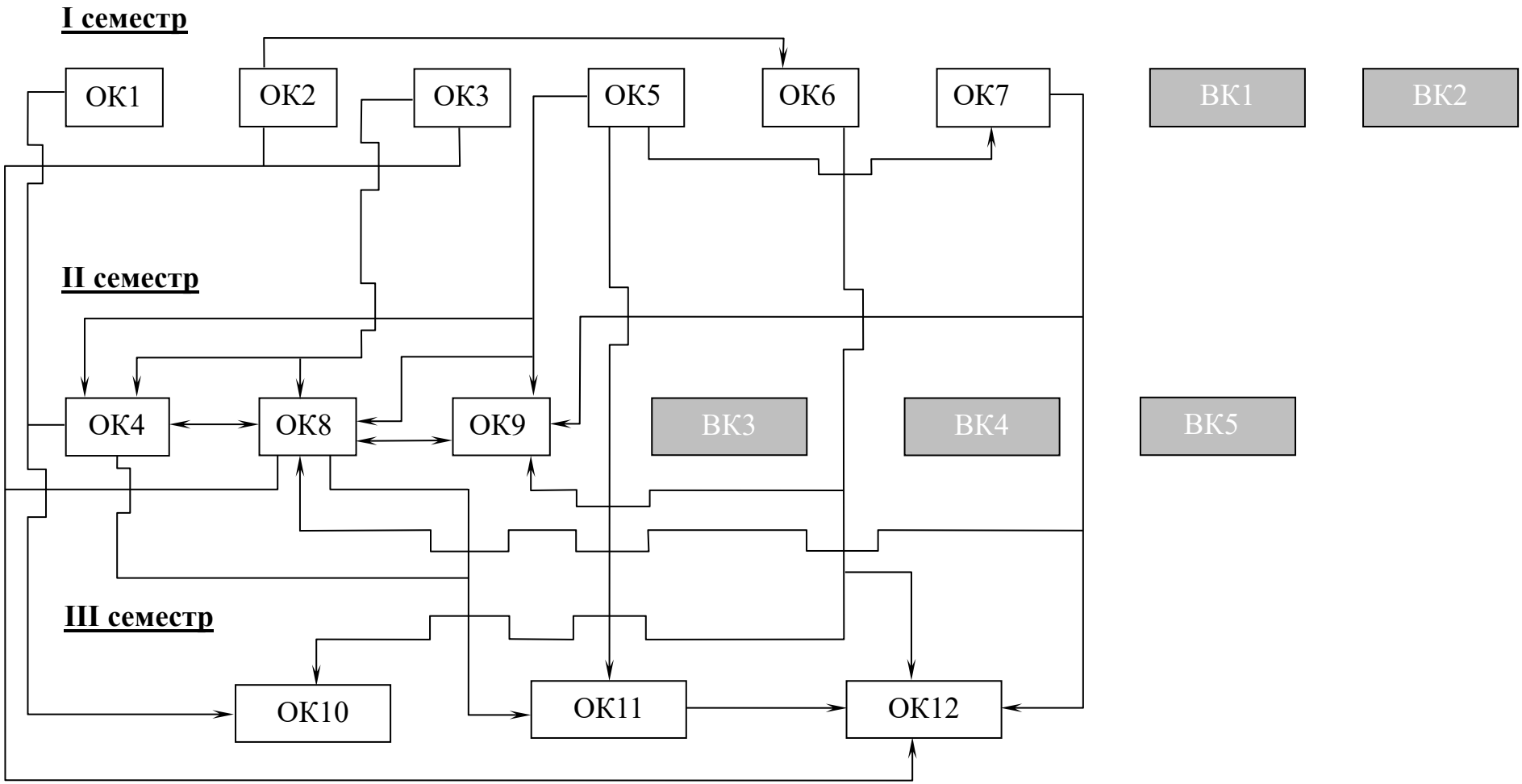

3. Форма випускної атестації здобувачів вищої освіти

Атестація здійснюється у формі атестаційного екзамену та публічного захисту кваліфікаційної роботи.

Кваліфікаційна робота передбачає виконання дослідження або інноваційного проєкту, спрямованого на розв'язання актуальної задачі фізичної культури або спорту. Кваліфікаційна робота не повинна містити академічного плагіату, фабрикації та фальсифікації. Кваліфікаційна робота має бути оприлюднена на офіційному сайті закладу вищої освіти або його структурного підрозділу, або у репозиторії закладу вищої освіти.

Атестаційний екзамен передбачає оцінювання здобуття результатів навчання, визначених Стандартом вищої освіти та освітньою програмою.

4. Матриця відповідності програмних компетентностей компонентам освітньої програми

	ОК 1	ОК 2	ОК 3	ОК 4	ОК 5	ОК 6	ОК 7	ОК 8	ОК 9	ОК 10	ОК 11	ОК 12
ІК	+	+	+	+	+	+	+	+	+	+	+	+
ЗК 1				+	+			+		+		
ЗК 2	+		+			+				+		+
ЗК 3								+				
ЗК 4		+										+
ЗК 5			+									
ЗК 6			+									+
ЗК 7				+			+	+				
ЗК 8	+									+		
СК 1					+							+
СК 2			+									+
СК 3				+						+		
СК 4			+					+				
СК 5		+										
СК 6	+			+						+		+
СК 7						+						+
СК 8								+				+
СК 9						+	+			+		
СК 10					+						+	
СК 11									+		+	
СК 12								+			+	

5. Матриця забезпечення програмних результатів навчання відповідними компонентами освітньої програми

	ОК 1	ОК 2	ОК 3	ОК 4	ОК 5	ОК 6	ОК 7	ОК 8	ОК 9	ОК 10	ОК 11	ОК 12
ПРН 1			+		+							+
ПРН 2			+									
ПРН 3	+									+		
ПРН 4				+				+				
ПРН 5				+						+		
ПРН 6						+				+		+
ПРН 7		+										
ПРН 8			+				+					
ПРН 9			+			+						+
ПРН 10					+						+	+
ПРН 11									+		+	+
ПРН 12								+			+	+